VEILIGHEIDSGORDELS

De auto is uitgerust met driepuntsveiligheidsgordels met oprolautomaat inclusief de veiligheidsgordel middenachter.
De veiligheidsgordels voor zijn voorzien van elektrisch bediende gordelspanners en trekkrachtbegrenzers.
In deze auto wordt een tweede gordelspanner toegepast, eveneens van het elektronisch gestuurde pyrotechnische type. Deze spant het heupgordelgedeelte aan, waardoor het bekken en de benen veel minder krachtig naar voren zullen schuiven en dus de scheenbenen en knieën veel minder hard tegen het onderste deel van het dashboard komen.
Bovendien voorkomt de gecombineerde werking van beide gordelspanners op verschillende punten het uitrekken van de gordel vrijwel volledig, zodat het risico op onder de gordel doorschieten van de inzittende (het zogenaamde submarining) tot een minimum wordt beperkt.
Het mechanisme op het heupgordelgedeelte "trekt" de veiligheidsgordel zodanig aan dat de passagier niet naar voren kan bewegen.

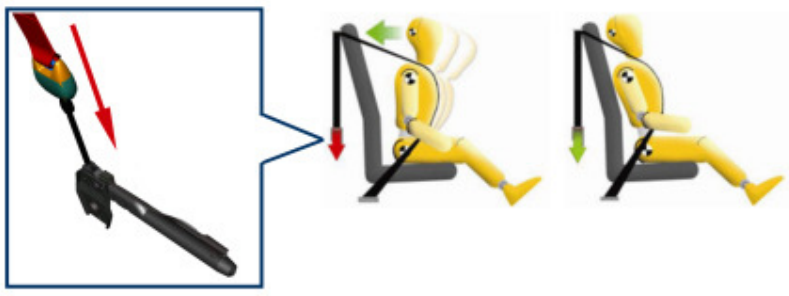

De veiligheidsgordels voor kunnen in 4 standen in hoogte worden versteld.

1 - Veiligheidsgordel
2 - Hoogteverstelling
3 - Oprolautomaat met gordelspanner
4 - Gordelspanner voor heupgordelgedeelte
5 - Sluiting
De zijzitplaatsen van de achterbank beschikken ook over een driepuntsveiligheidsgordel met oprolautomaat in de stijl en gordelspanner met trekkrachtbegrenzer (op de oprolautomaat), terwijl de middelste zitplaats is voorzien van een driepuntsgordel met een oprolautomaat in de rugleuning van de achterbank.

Waarschuwing voor niet omgelegde veiligheidsgordels ("basis"- uitvoering met melding van alleen de veiligheidsgordels voor)

De auto is uitgerust met een SBR-systeem (Seat Belt Reminder), dat bestaat uit een waarschuwingszoemer die samen met het knipperende "veiligheidsgordel"-waarschuwingslampje op het instrumentenpaneel de bestuurder en de voorpassagier waarschuwt als de betreffende veiligheidsgordel niet is omgelegd.
Als tijdens de cyclus de gordel wordt omgelegd, dan wordt de waarschuwingscyclus automatisch onderbroken en alleen herhaald als opnieuw een niet omgelegde veiligheidsgordel wordt gesignaleerd.
De waarschuwingscyclus kan tijdelijk of permanent m.b.v. het diagnose-apparaat (Examiner) via een dialoog met het instrumentenpaneel worden uitgeschakeld.
Zie beschrijvingen 5560 INSTRUMENTEN

Waarschuwing voor niet omgelegde veiligheidsgordels (complete uitvoering, ook voor de gordels achter)

Bij enkele uitvoeringen is boven de binnenspiegel een display aanwezig, dat visueel en akoestisch alle inzittenden (ook die op de achterzitplaatsen) waarschuwt als de gordel niet juist is omgelegd.

De twee lampjes aan de zijkant zijn bestemd voor de zitplaatsen voor, terwijl de drie lampjes in het midden bestemd zijn voor de passagiers achter.
De lampjes hebben een rode en groene kleur en werken als volgt:
- gedoofd als de sleutel in stand MAR is gedraaid en de veiligheidsgordels al zijn omgelegd;
- rood als de veiligheidsgordels voor niet zijn omgelegd;
- knipperend rood (alleen voor de veiligheidsgordels van de achterzitplaatsen) als de veiligheidsgordels niet zijn omgelegd
- groen als de veiligheidsgordels zijn omgelegd.

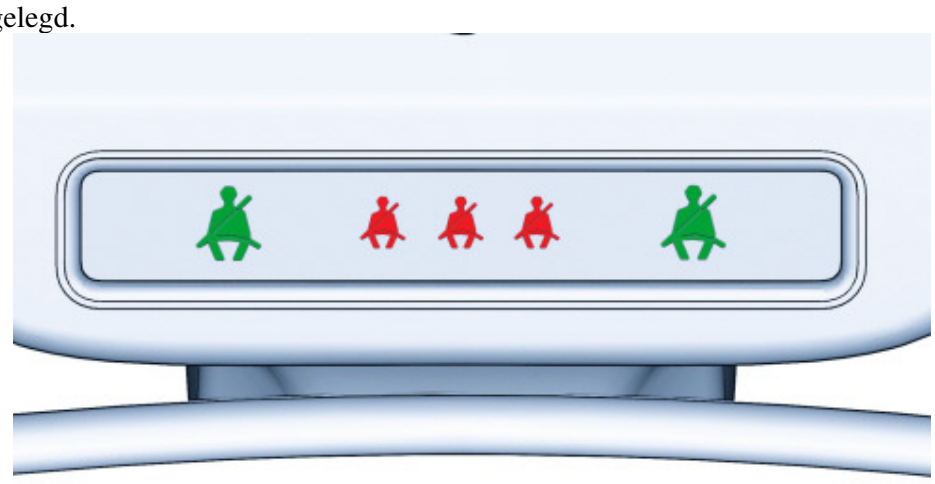

Als alleen de bestuurder in de auto zit en geen enkele veiligheidsgordel is omgelegd, gaan de eerste vier lampjes rood branden en de laatste groen.
De drie lampjes in het midden knipperen ongeveer 30 seconden en gaan daarna constant rood branden.
De werking van de lampjes voor de zitplaatsen voor en achter is verschillend:
Bestuurder:
Als alleen de bestuurder in de auto zit, dan start, als sneller dan 20 km/h wordt gereden of als langer dan 5 seconden een snelheid wordt aangehouden tussen 10 km/h en 20 km/h, er een waarschuwingscyclus voor de zitplaatsen voor (de eerste 6 seconden een ononderbroken akoestisch signaal en vervolgens nog een “beep” van 90 seconden en gaat het lampje knipperen).
Als de cyclus is beëindigd, blijven de lampjes constant branden totdat de motor wordt uitgezet.
Het akoestische signaal stopt onmiddellijk en het lampje wordt groen zodra de veiligheidsgordel aan bestuurderszijde is omgelegd.
Als de veiligheidsgordel tijdens het rijden weer wordt losgemaakt, klinkt opnieuw het akoestische signaal en gaat het lampje weer knipperen zoals hiervoor beschreven.
Passagier:
Dezelfde situatie geldt voor de passagier voor, met als verschil dat het lampje groen gaat branden en het akoestische signaal ook wordt onderbroken als de passagier de auto verlaat.
In het geval dat beide veiligheidsgordels voor kort na elkaar worden losgemaakt bij een rijdende auto, heeft het akoestische signaal betrekking op de gordel die het laatst is losgemaakt, terwijl de twee lampjes onafhankelijk van elkaar werken.
Zitplaatsen achter:
Bij de achterzitplaatsen is er alleen een signalering als een van de gordels wordt losgemaakt. In deze situatie gaat het lampje van de betreffende gordel ongeveer 30 seconden knipperen.
Bovendien klinkt er een geluidssignaal.
Als er meer gordels worden losgemaakt, geven de lampjes onafhankelijk van elkaar een zichtbare signalering.

Alle lampjes blijven altijd branden als ten minste een van de zitplaatsen voor bezet is met niet omgelegde gordel.
Alle lampjes doven (30 seconden na de laatste gordel die is omgelegd) zodra alle zitplaatsen voor bezet zijn, ongeacht of de gordels achter wel of niet zijn omgelegd.
Alle lampjes gaan branden op het moment dat ten minste een omgelegde gordel wordt losgemaakt of omgekeerd. Alle lampjes blijven gedoofd als bij het starten alle gordels al zijn omgelegd.

Veiligheidsgordels met gordelspanners

De regeling voor het inschakelen van de airbag wordt ook toegepast voor de gordelspanners. De gordelspanners vangen het eventueel uitrekken van de gordel op, zodat de inzittende stevig in de zitplaats wordt gehouden tijdens de eerste ogenblikken van de botsing, waardoor de verplaatsing van de inzittende in het interieur wordt verminderd.
De gordelspanners zijn op de oprolautomaat en op het 3e bevestigingspunt gemonteerd.
Zie beschrijvingen 5580C AIRBAGSYSTEEM

Oprolautomaat met trekkrachtbegrenzer

Alle gordels zijn bovendien voorzien van trekkrachtbegrenzers, die de kracht van de gordel op het bovenlichaam verminderen: de kracht waarbij de begrenzers werken, zorgt ervoor dat het risico op breuken van de schouderbladen en ribben ook bij personen met een teer beendergestel (bijv. ouden van dagen) aanzienlijk wordt verminderd.

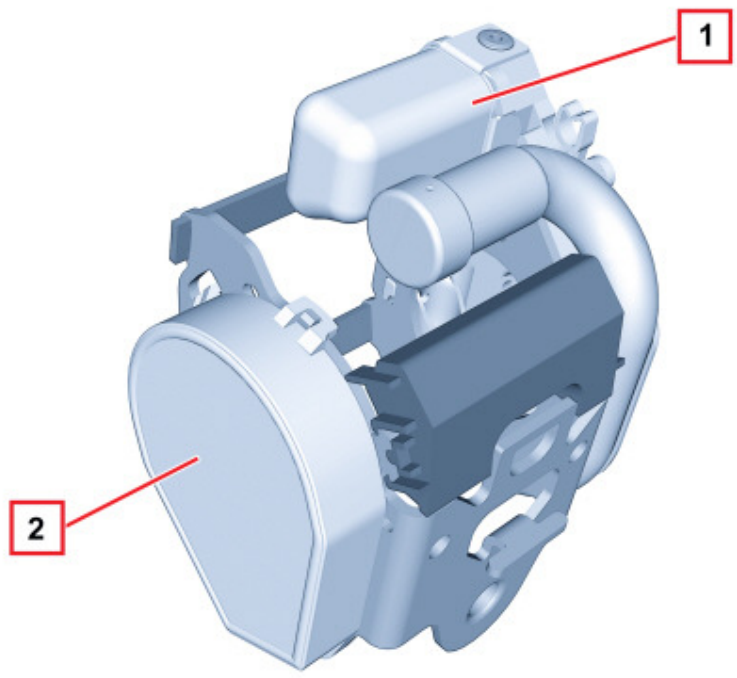

1 - Gordelspanner
2 - Oprolautomaat

Binnenspiegel

De elektronisch dimbare binnenspiegel bevat een elektronisch systeem dat automatisch de anti-verblindingsstand regelt.
In de spiegel meet een fotodiode-sensor de sterkte van de lichtbundel die op de spiegel valt, en zendt een signaal naar de elektronische regeleenheid (eveneens in de spiegel). Deze verduistert de Liquid Crystal Diodes gedeeltelijk, waardoor de spiegel "matter" wordt; op deze wijze beschermt de anti-verblindingsfunctie het zicht van de bestuurder.
De automatische anti-verblindingsstand is uitgeschakeld als de achteruit is ingeschakeld.
Zie E3032 SPIEGELVERSTELLING
Het systeem kan met een toets worden in- en uitgeschakeld.
Een groene led geeft aan dat het systeem is ingeschakeld, een rode led duidt op een uitgeschakeld systeem.

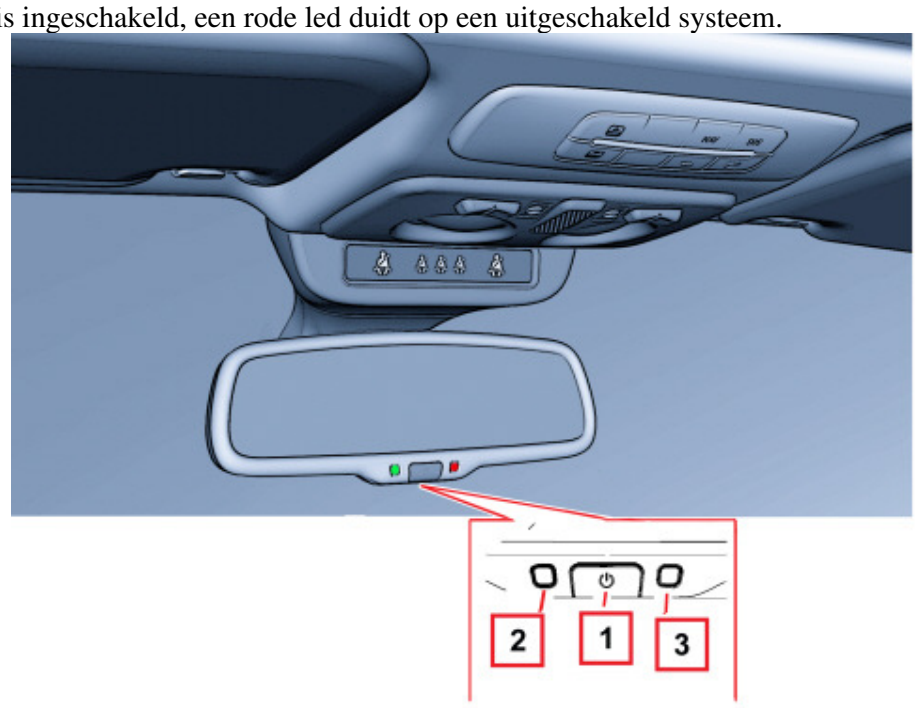

1. In-/uitschakeltoets
2. Led voor ingeschakelde functie
3. Led voor uitgeschakelde functie